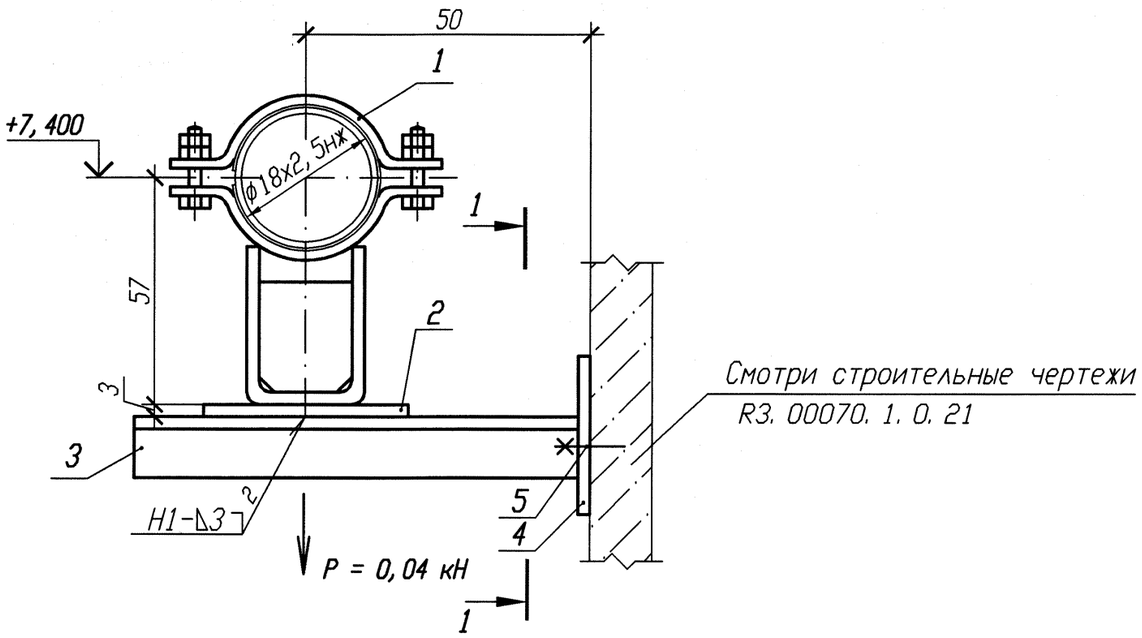

Смотри строительные чертежи
R3. 00070. 1. 0. 21

РАЗРЕЗ 1-1

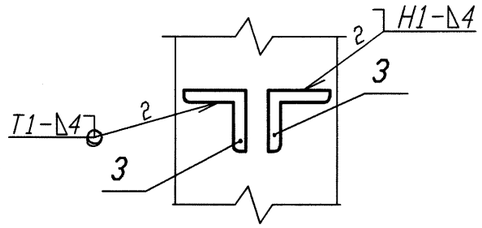

Спецификация деталей

Поз.	Обозначение	Наименование	Кол.	Материал	Масса, кг ед.	Масса, кг общ.	Приме-чание
1	18-511. 000-01	Опора 18К	1	Сборный	0, 43	0, 43	
2	ГОСТ 19903-90	Лист Б-ПН 3х80х130	1	ДК370В-IV ГОСТ 16523-97	0, 25	0, 25	
3	ГОСТ 8509-93	Уголок Б 25х25х4 l=150	2	Вст 3 сп 5 ГОСТ 535-2005	0, 22	0, 44	
4	10. 377. 11	Лист Б-ПН 4х80х70	1	ст 3 сп 5 ГОСТ 14637-89	0, 18	0, 18	
5	ГОСТ 28778-90	БСР 10х100 У3	2	Сборный	0, 09	0, 18	
	ГОСТ 9467-75	Электроды		УОНИИ 13/45			
					Итого:	1, 48	

1 Привязку опоры смотри 3TS21Z01.
2 Изготовить один комплект.
3 Сварку производить по ГОСТ 5264-80
4 Отметка трубопровода подлежит уточнению в соответствии с уклоном трубопровода.
5 Деталь поз. 3 обрезать на монтаже с уточнением по месту
6 Максимальная нагрузка на опору дана с учетом сейсмического воздействия.

Изм.	Кол. уч.	Лист	N док.	Подп.	Дата
1	-	Зам.	102-12	-	-
Инженер		Сопряф			24.08
Пров. вед. инж.		Веренцова			24.08
Пров. нач. гр.		Жук			24.08
Н. контр		Краснояров			27.08

АРХИВНЫЙ ЭКЗЕМПЛЯР

Инв. № подл. R3. 00783. 1. 0. 11
Лист 256

R3. TS21. 3012. 011. 01. 00. 080

Ростовская АЭС Блок 3

Реакторное отделение
Негерметичная часть
Трубопроводы системы очистки технологических сдувок

Стадия	Лист	Листов
Р		1

Опора скользящая
3TS21Y057

ОАО "НИАЭП" 2012

Инв. N подл.	Подп. и дата	Взам. инв. N
R3. 00783. 1. 0. 11	24.08	

Формат А3